Sensys 8638i

▶ Opening angle / Öffnungswinkel 95°

You can find all shown drawings in the online catalogue as dxf & pdf files.

Alle hier dargestellten 2D-Schnitte können Sie im Onlinekatalog als dxf- und pdf-Dateien herunterladen.

Face angle / Korpuswinkel	Hinge / Scharnier	Opening angle / Öffnungswinkel	Page / Seite
90°	Sensys 8638i	95°	82 - 88

Sensys 8638i

▶ Opening angle / Öffnungswinkel 95°

▶ Filename / Dateiname: 90_Sensys_8638i_B125_D0.dxf

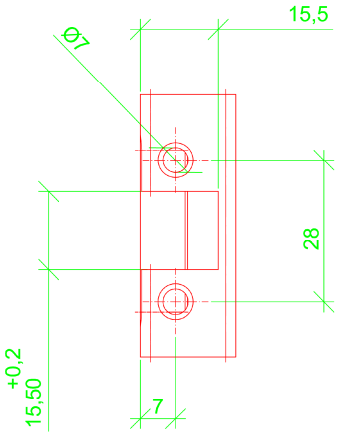

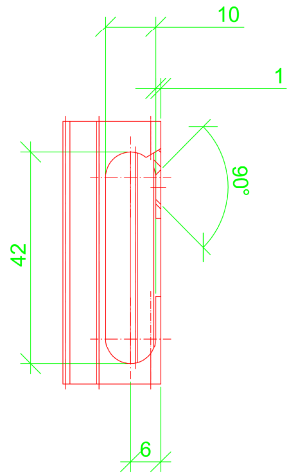

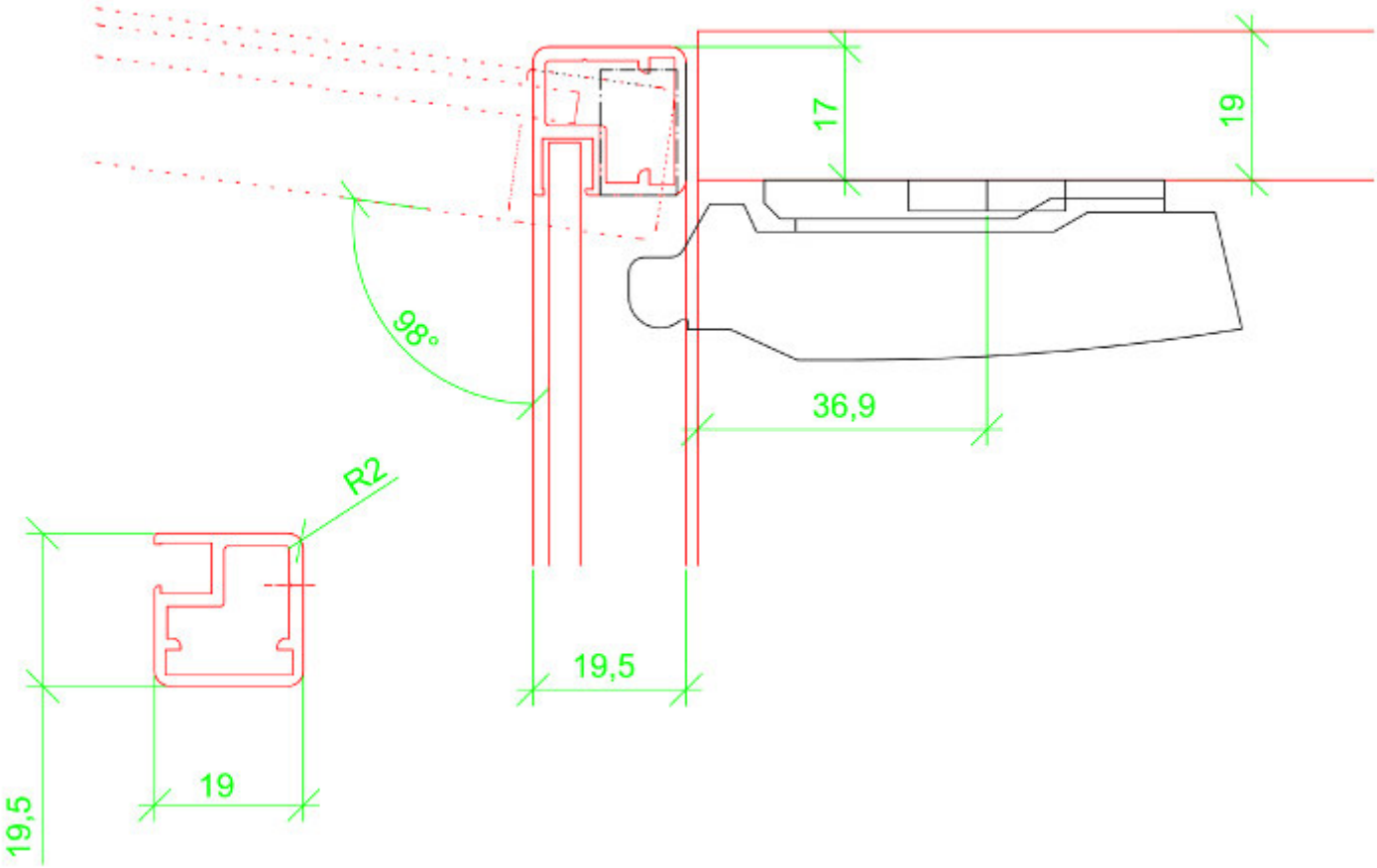

Side panel thickness / Seitendicke	19	mm
Door thickness / Türdicke	19,5	mm
Overlay / Auflage	17	mm
Face angle / Korpuswinkel	90	°
Opening angle / Öffnungswinkel	98	°
Overlay adjust. / Auflagenverst.	0,0	mm
Depth adjust. / Tiefenverst.	0,0	mm

Hinge / Scharnier	Sensys 8638i
Cranking / Kröpfung	0
Base / Basis	12,5
Mounting plate / Montageplatte Distance / Distanz	0

Sensys 8638i

▶ Opening angle / Öffnungswinkel 95°

▶ Filename / Dateiname: 90_Sensys_8638i_B3_D0.dxf

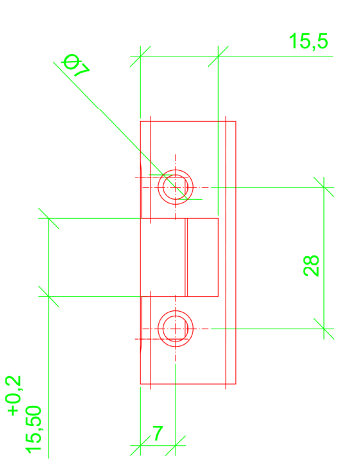

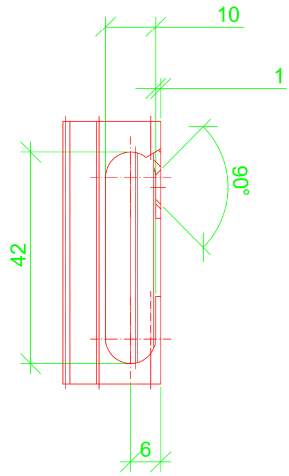

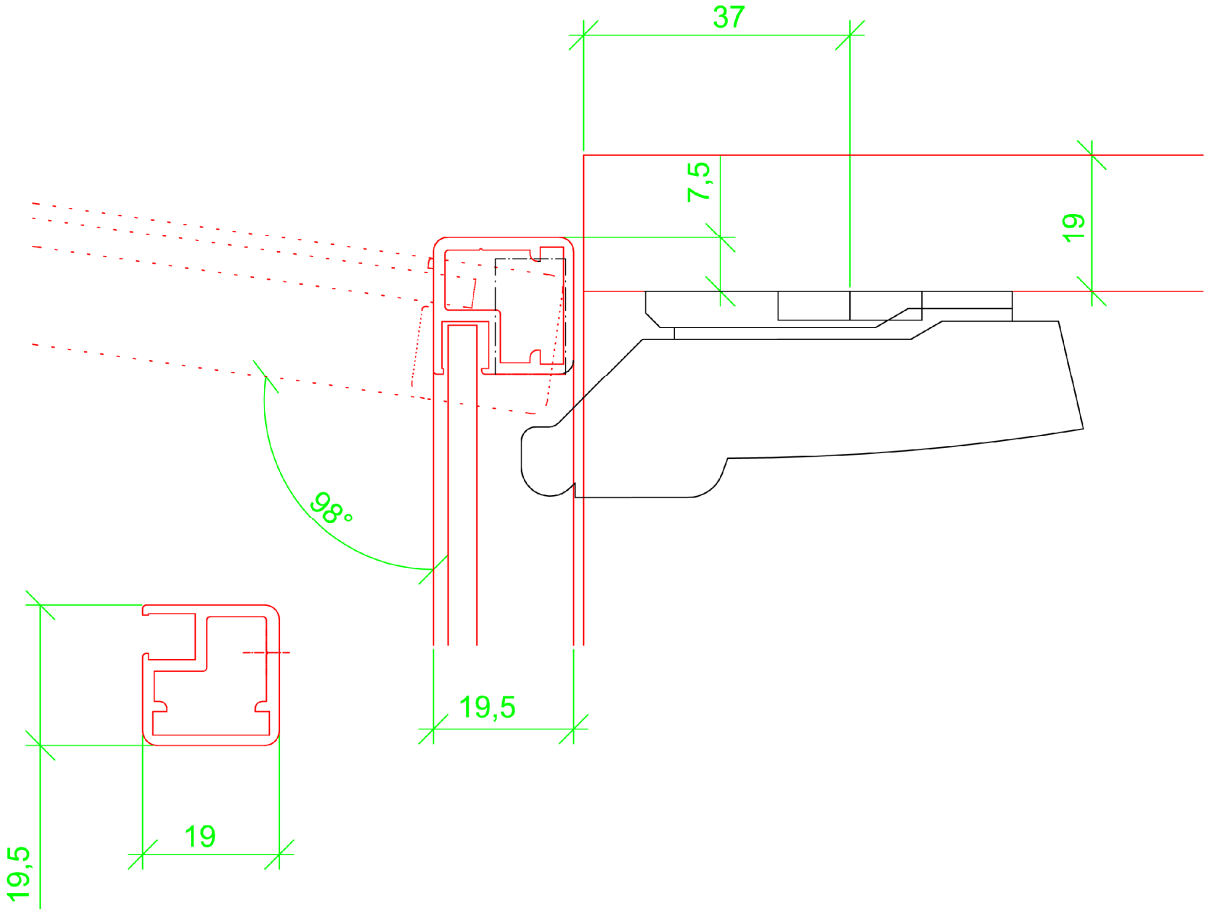

Side panel thickness / Seitendicke	19	mm
Door thickness / Türdicke	19,5	mm
Overlay / Auflage	7,5	mm
Face angle / Korpuswinkel	90	°
Opening angle / Öffnungswinkel	98	°
Overlay adjust. / Auflagenverst.	0,0	mm
Depth adjust. / Tiefenverst.	+ 0,5	mm

Hinge / Scharnier	Sensys 8638i
Cranking / Kröpfung	9,5
Base / Basis	3
Mounting plate / Montageplatte Distance / Distanz	0

Sensys 8638i

▶ Opening angle / Öffnungswinkel 95°

▶ Filename / Dateiname: 90_Sensys_8638i_B-4_D15.dxf

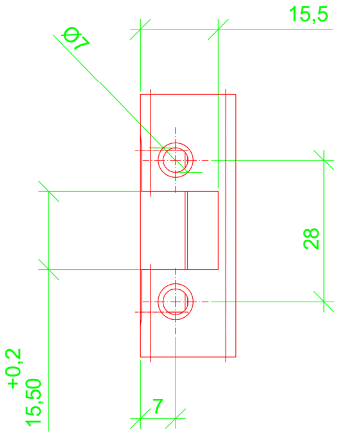

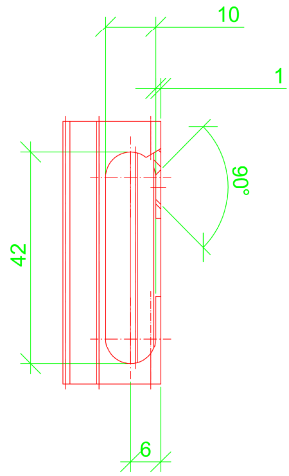

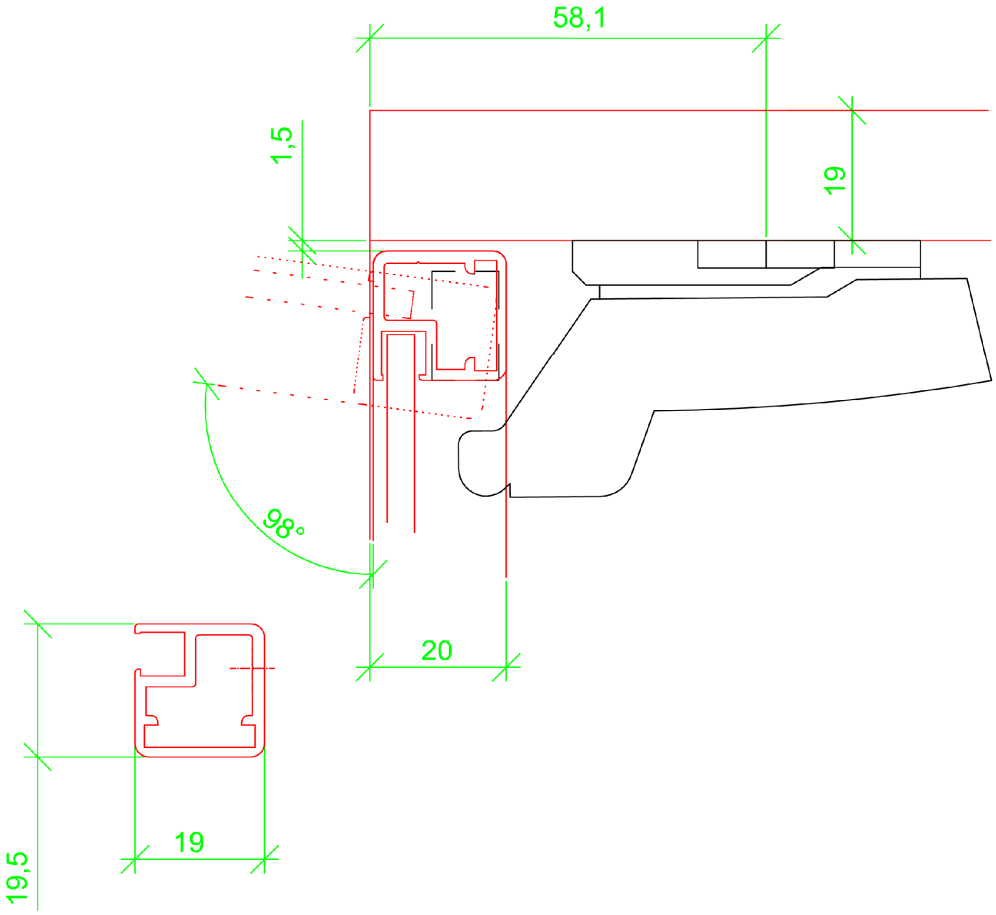

Side panel thickness / Seitendicke	19	mm
Door thickness / Türdicke	19,5	mm
Face angle / Korpuswinkel	90	°
Opening angle / Öffnungswinkel	98	°
Overlay adjust. / Auflagenverst.	- 0,5	mm
Depth adjust. / Tiefenverst.	0,0	mm

Hinge / Scharnier	Sensys 8638i
Cranking / Kröpfung	16,5
Base / Basis	-4
Mounting plate / Montageplatte Distance / Distanz	1,5