Sensys 8639i W30 & Sensys 8639i W45

▶ Opening angle / Öffnungswinkel 95°

You can find all shown drawings in the online catalogue as dxf & pdf files.

Alle hier dargestellten 2D-Schnitte können Sie im Onlinekatalog als dxf- und pdf-Dateien herunterladen.

Face angle / Korpuswinkel	Hinge / Scharnier	Opening angle / Öffnungswinkel	Page / Seite
120°	Sensys 8639i W30	95°	58 – 60
120° & 90°	Sensys 8639i W30 Sensys 8645i	95° 110°	61 – 62
125°	Sensys 8639i W30	95°	63
130°	Sensys 8639i W30	95°	64
135°	Sensys 8639i W45	95°	65 – 69
135° & 90°	Sensys 8639i W45 Sensys 8645i	95° 110°	70 - 71
140°	Sensys 8639i W30	95°	72
140°	Sensys 8639i W45	95°	73
145°	Sensys 8639i W30	95°	74
145°	Sensys 8639i W45	95°	75
150°	Sensys 8639i W45	95°	76
155°	Sensys 8639i W45	95°	77
160°	Sensys 8639i W45	95°	78
180°	Sensys 8639i W90	95°	79
195°	Sensys 8639i W90	95°	80

Sensys 8639i W45

▶ Opening angle / Öffnungswinkel 95°

▶ Filename / Dateiname: 135_Sensys_8639i_W45_B-2_D0.dxf

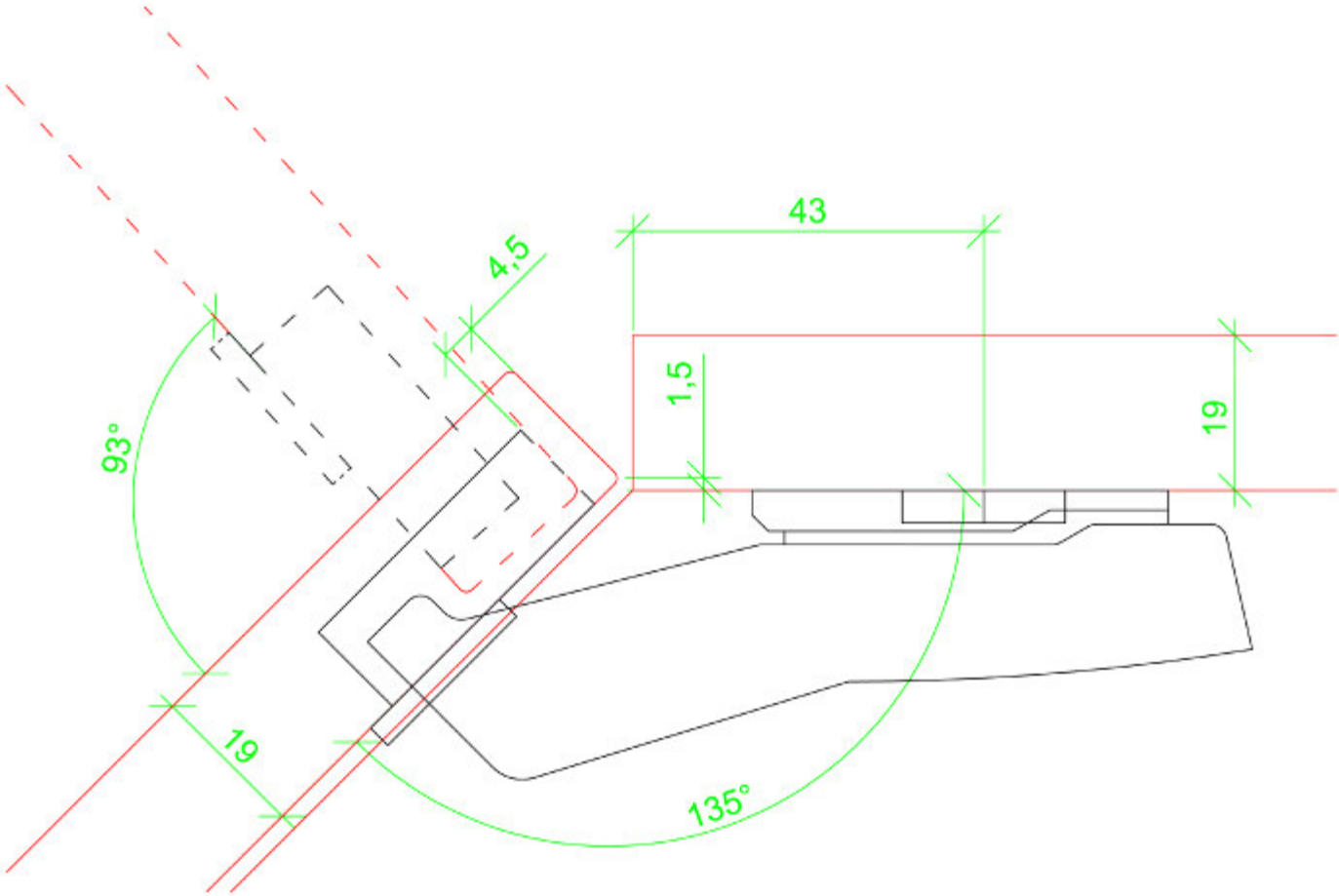

Side panel thickness / Seitendicke	19	mm
Door thickness / Türdicke	19	mm
Cup distance / Topfabstand	4,5	mm
Overlay / Auflage	14,9	mm
Face angle / Korpuswinkel	135	°
Opening angle / Öffnungswinkel	95	°
Overlay adjust. / Auflagenverst.	0,0	mm
Depth adjust. / Tiefenverst.	0,0	mm

Hinge / Scharnier	Sensys 8639i W45
Cranking / Kröpfung	-2
Base / Basis	-2
Mounting plate / Montageplatte Distance / Distanz	0

Sensys 8639i W45

▶ Opening angle / Öffnungswinkel 95°

▶ Filename / Dateiname: 135_Sensys_8639i_W45_B-2_D15.dxf

Note: Application does not meet the requirements of the catalog and requires a special design. Please look at door weight, centre of gravity, hinge spacing and pulling direction of the handle. We propose to verify the application by testing.

Hinweis: Anwendung entspricht nicht den Katalogvorgaben und bedarf einer gesonderten Auslegung. Bitte dabei Türschwerpunkt, Gewicht, Scharnierabstände und Griffzugrichtung beachten. Wir empfehlen eine Testerprobung durchzuführen.

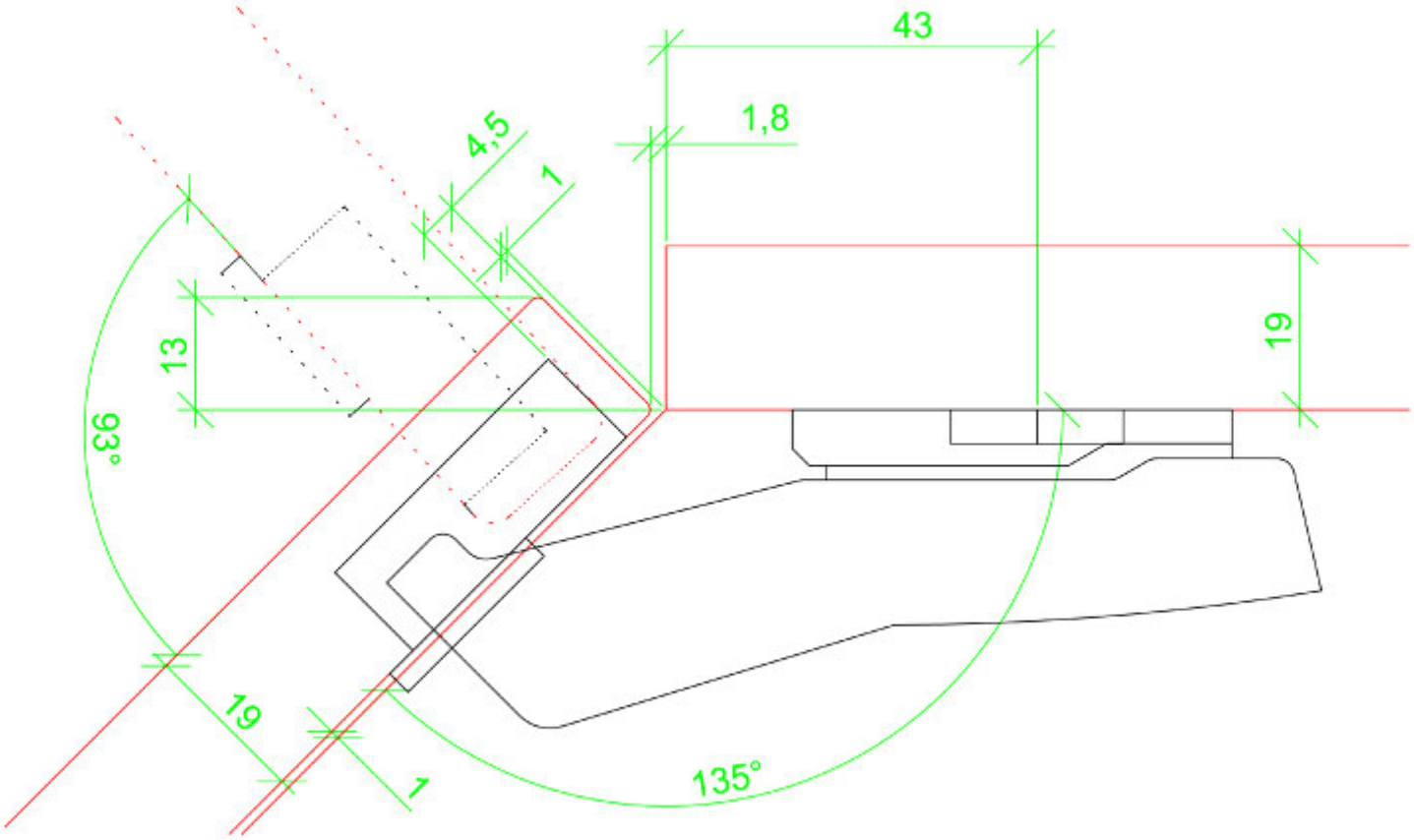

Side panel thickness / Seitendicke	19	mm
Door thickness / Türdicke	19	mm
Cup distance / Topfabstand	4,5	mm
Overlay / Auflage	13	mm
Face angle / Korpuswinkel	135	°
Opening angle / Öffnungswinkel	95	°
Overlay adjust. / Auflagenverst.	0,0	mm
Depth adjust. / Tiefenverst.	0,0	mm

Hinge / Scharnier	Sensys 8639i W45
Cranking / Kröpfung	-2
Base / Basis	-2
Mounting plate / Montageplatte Distance / Distanz	1,5

Sensys 8639i W45

▶ Opening angle / Öffnungswinkel 95°

▶ Filename / Dateiname: 135_Sensys_8639i_W45_B-2_D15_mitre.dxf

Note: Application does not meet the requirements of the catalog and requires a special design. Please look at door weight, centre of gravity, hinge spacing and pulling direction of the handle. We propose to verify the application by testing.

Hinweis: Anwendung entspricht nicht den Katalogvorgaben und bedarf einer gesonderten Auslegung. Bitte dabei Türschwerpunkt, Gewicht, Scharnierabstände und Griffzugrichtung beachten. Wir empfehlen eine Testerprobung durchzuführen.

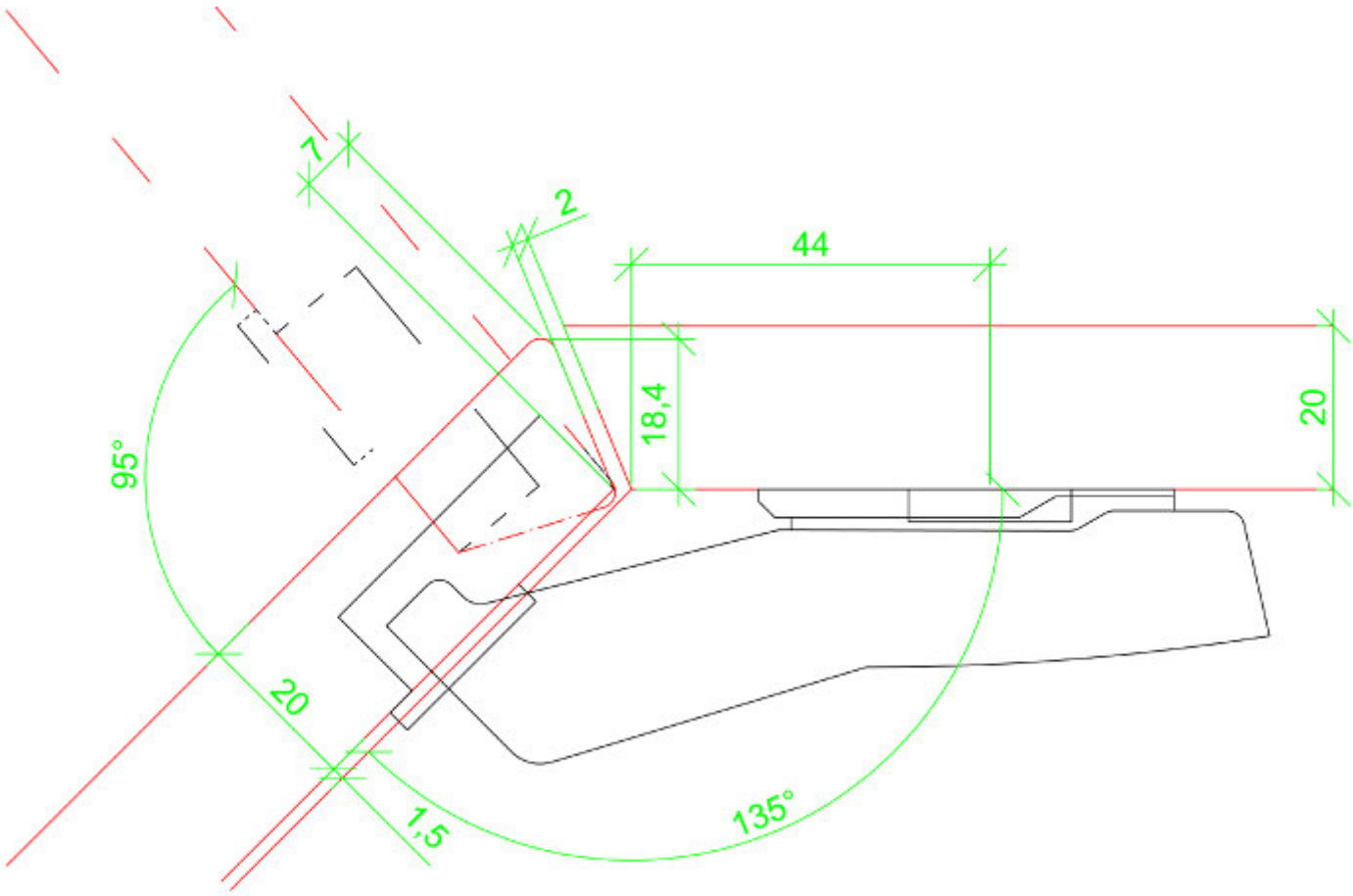

Side panel thickness / Seitendicke	20	mm
Door thickness / Türdicke	20	mm
Cup distance / Topfabstand	7	mm
Overlay / Auflage	18,4	mm
Face angle / Korpuswinkel	135	°
Opening angle / Öffnungswinkel	95	°
Overlay adjust. / Auflagenverst.	0,0	mm
Depth adjust. / Tiefenverst.	0,0	mm

Hinge / Scharnier	Sensys 8639i W45
Cranking / Kröpfung	-2
Base / Basis	-2
Mounting plate / Montageplatte Distance / Distanz	1,5

Sensys 8639i W45

▶ Opening angle / Öffnungswinkel 95°

▶ Filename / Dateiname: 135_Sensys_8639i_W45_B-25_D0.dxf

Note: Application does not meet the requirements of the catalog and requires a special design. Please look at door weight, centre of gravity, hinge spacing and pulling direction of the handle. We propose to verify the application by testing.

Hinweis: Anwendung entspricht nicht den Katalogvorgaben und bedarf einer gesonderten Auslegung. Bitte dabei Türschwerpunkt, Gewicht, Scharnierabstände und Griffzugrichtung beachten. Wir empfehlen eine Testerprobung durchzuführen.

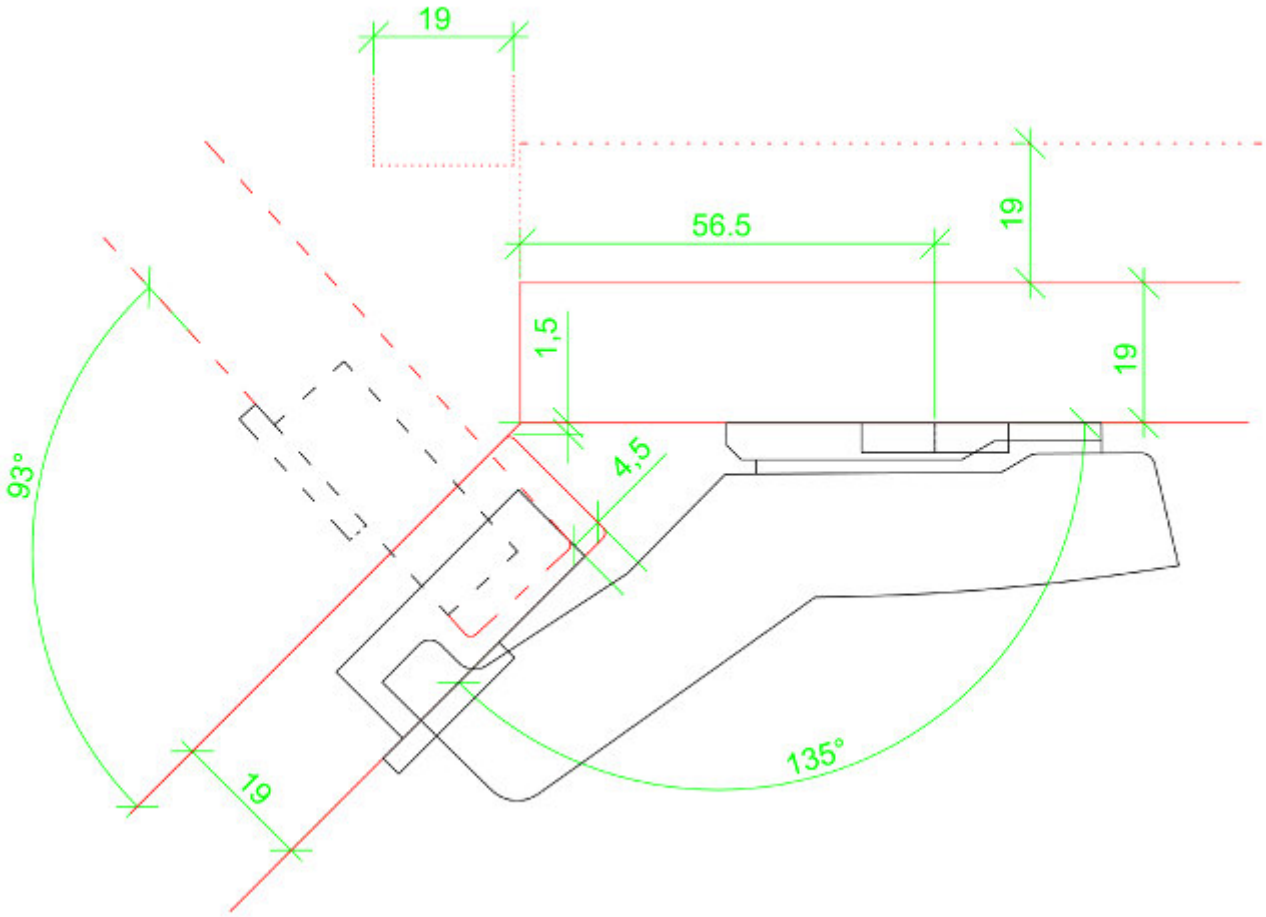

Side panel thickness / Seitendicke	19	mm
Door thickness / Türdicke	19	mm
Cup distance / Topfabstand	4,5	mm
Face angle / Korpuswinkel	135	°
Opening angle / Öffnungswinkel	95	°
Overlay adjust. / Auflagenverst.	- 0,5	mm
Depth adjust. / Tiefenverst.	0,0	mm

Hinge / Scharnier	Sensys 8639i W45
Cranking / Kröpfung	-25
Base / Basis	-25
Mounting plate / Montageplatte Distance / Distanz	0

Sensys 8639i W45

▶ Opening angle / Öffnungswinkel 95°

▶ Filename / Dateiname: 135_Sensys_8639i_W45_B9_D0_LR28.dxf

Note: Application does not meet the requirements of the catalog and requires a special design. Please look at door weight, centre of gravity, hinge spacing and pulling direction of the handle. We propose to verify the application by testing.

Hinweis: Anwendung entspricht nicht den Katalogvorgaben und bedarf einer gesonderten Auslegung. Bitte dabei Türschwerpunkt, Gewicht, Scharnierabstände und Griffzugrichtung beachten. Wir empfehlen eine Testerprobung durchzuführen.

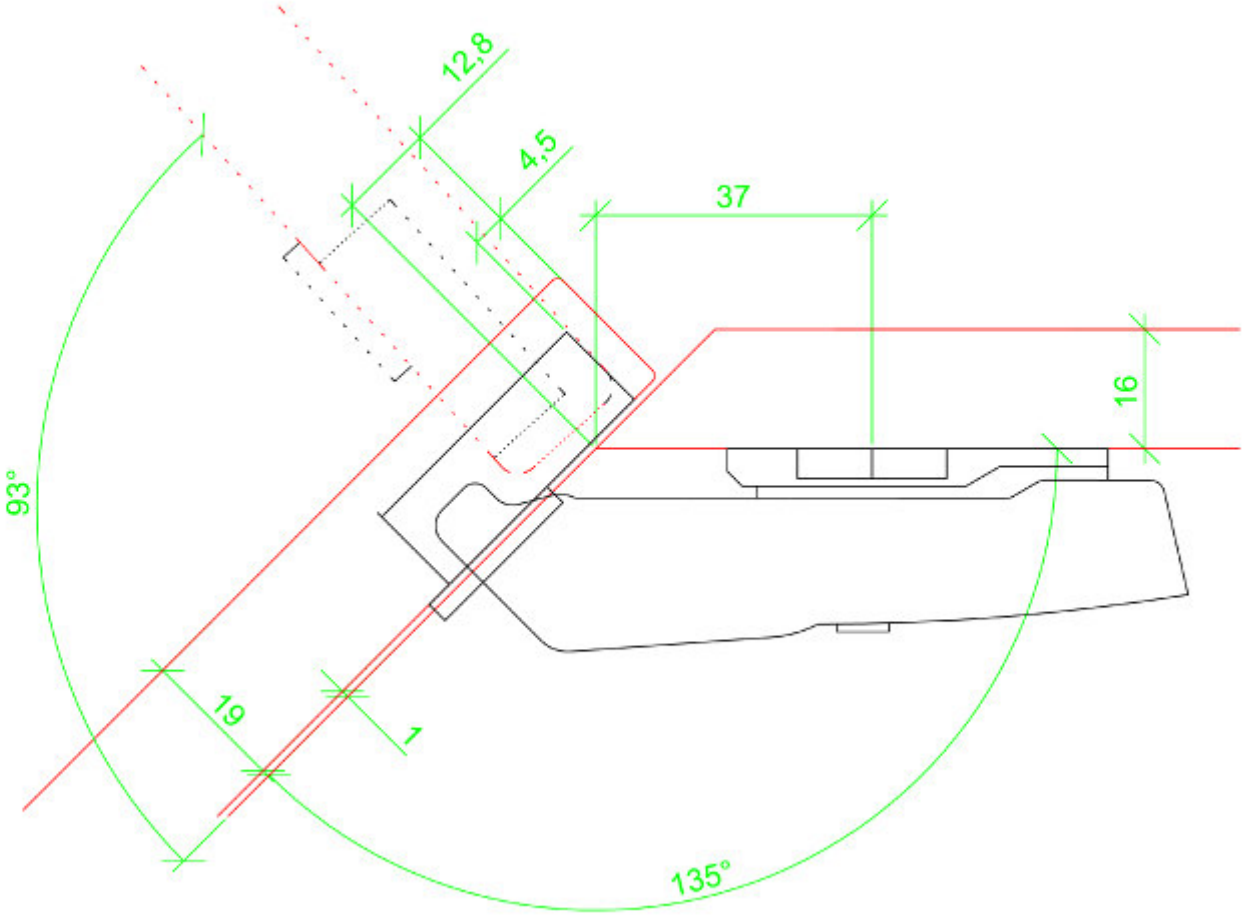

Side panel thickness / Seitendicke	16	mm
Door thickness / Türdicke	16	mm
Cup distance / Topfabstand	7	mm
Overlay / Auflage	12,8	mm
Face angle / Korpuswinkel	135	°
Opening angle / Öffnungswinkel	95	°
Overlay adjust. / Auflagenverst.	0,0	mm
Depth adjust. / Tiefenverst.	- 0,3	mm

Hinge / Scharnier	Sensys 8639i W45
Cranking / Kröpfung	9
Base / Basis	9
Mounting plate / Montageplatte Distance / Distanz	0 (LR 28)

Sensys 8639i W45 & Sensys 8645i

▶ Opening angle / Öffnungswinkel 110° / 95°

▶ Filename / Dateiname: 90_135_Sensys_8639i_W45_B9_8645i_B125_D15_3.dxf

Note: Application does not meet the requirements of the catalog and requires a special design. Please look at door weight, centre of gravity, hinge spacing and pulling direction of the handle. We propose to verify the application by testing.

Hinweis: Anwendung entspricht nicht den Katalogvorgaben und bedarf einer gesonderten Auslegung. Bitte dabei Türschwerpunkt, Gewicht, Scharnierabstände und Griffzugrichtung beachten. Wir empfehlen eine Testerprobung durchzuführen.

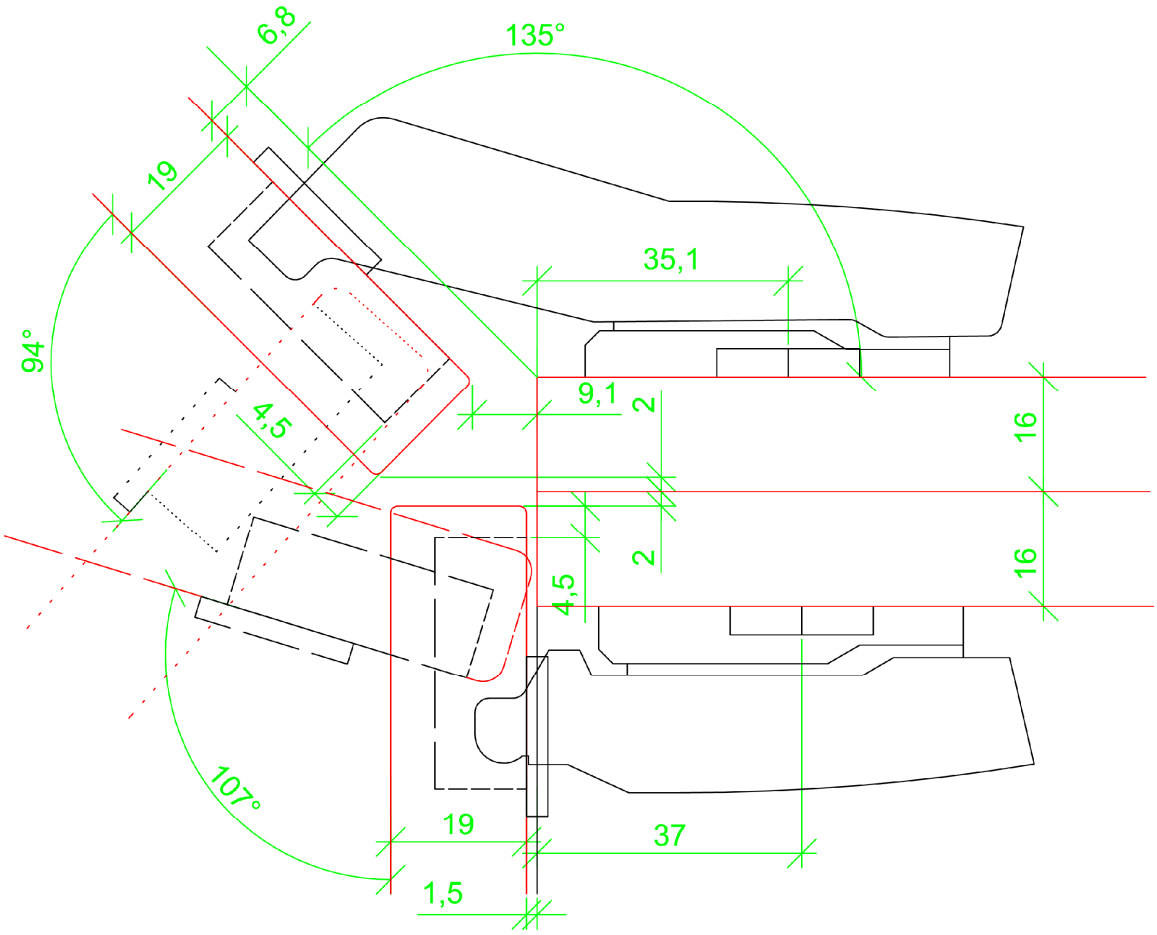

Side panel thickness / Seitendicke	16 (32)	mm
Door thickness / Türdicke	19	mm
Cup distance / Topfabstand	4,5 / 4,5	mm
Overlay / Auflage	14 / 14	mm
Face angle / Korpuswinkel	90 / 135	°
Opening angle / Öffnungswinkel	110 / 95	°
Overlay adjust. / Auflagenverst.	0,0/+0,6	mm
Depth adjust. / Tiefenverst.	+0,5/0,0	mm

Hinge / Scharnier	Sensys 8645i / 8639i W45
Cranking / Kröpfung	0 / 9
Base / Basis	12,5 / 9
Mounting plate / Montageplatte Distance / Distanz	3 / 1,5

Sensys 8639i W45 & Sensys 8645i

▶ Opening angle / Öffnungswinkel 110° / 95°

▶ Filename / Dateiname: 90_135_Sensys_8645i_B125_8639i_W45_B-2_D3_3.dxf

Note: Application does not meet the requirements of the catalog and requires a special design. Please look at door weight, centre of gravity, hinge spacing and pulling direction of the handle. We propose to verify the application by testing.

Hinweis: Anwendung entspricht nicht den Katalogvorgaben und bedarf einer gesonderten Auslegung. Bitte dabei Türschwerpunkt, Gewicht, Scharnierabstände und Griffzugrichtung beachten. Wir empfehlen eine Testerprobung durchzuführen.

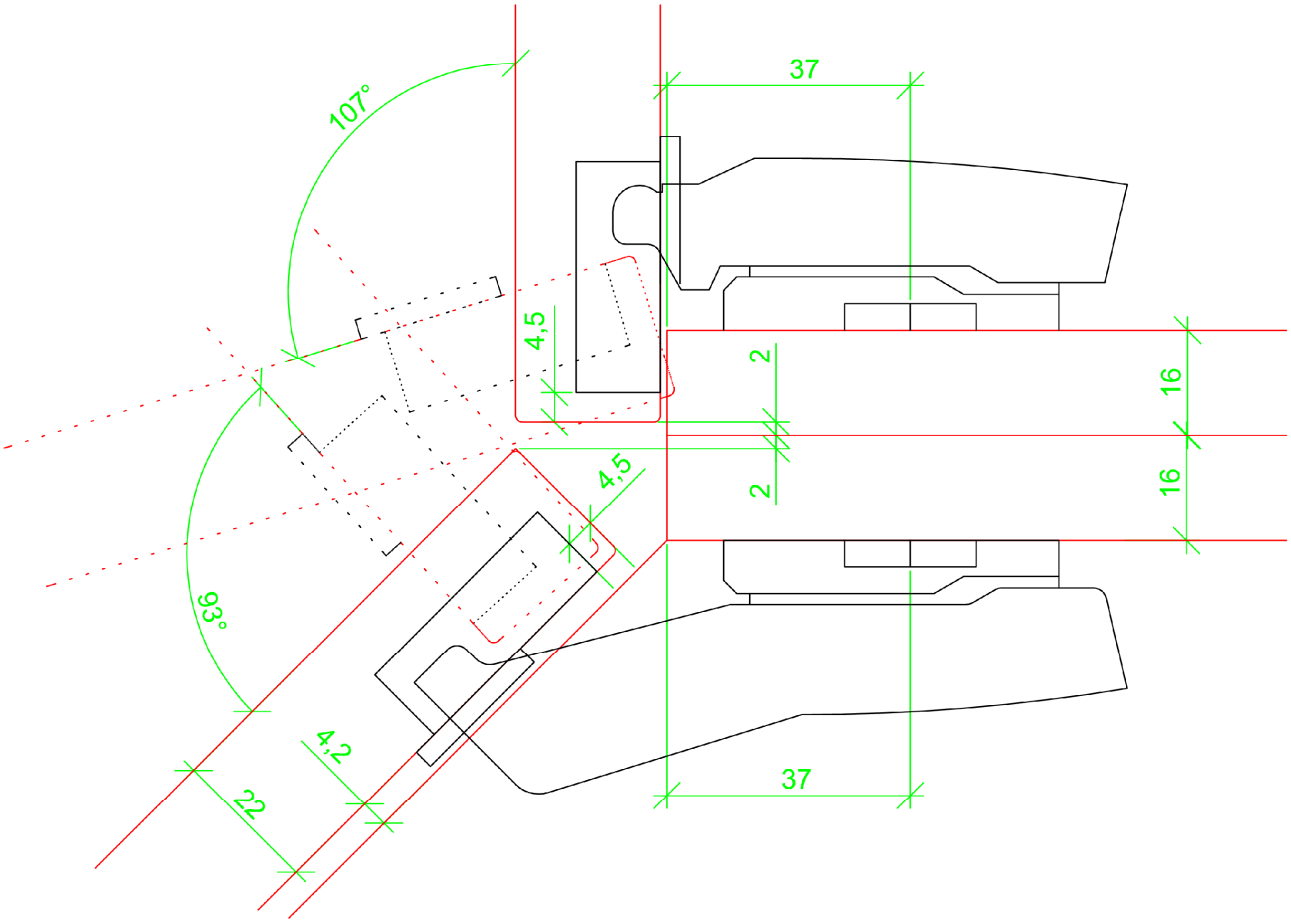

Side panel thickness / Seitendicke	16 (32)	mm
Door thickness / Türdicke	22	mm
Cup distance / Topfabstand	4,5 / 4,5	mm
Overlay / Auflage	14 / 14	mm
Face angle / Korpuswinkel	90 / 135	°
Opening angle / Öffnungswinkel	110 / 95	°
Overlay adjust. / Auflagenverst.	0,0/0,0	mm
Depth adjust. / Tiefenverst.	0,0/0,0	mm

Hinge / Scharnier	Sensys 8645i / 8639i W45
Cranking / Kröpfung	0 / -2
Base / Basis	12,5 / -2
Mounting plate / Montageplatte Distance / Distanz	3 / 3

Sensys 8639i W45

▶ Opening angle / Öffnungswinkel 95°

▶ Filename / Dateiname: 140_Sensys_8639i_W45_B-2_D0_9072214.dxf

Note: Application does not meet the requirements of the catalog and requires a special design. Please look at door weight, centre of gravity, hinge spacing and pulling direction of the handle. We propose to verify the application by testing.

Hinweis: Anwendung entspricht nicht den Katalogvorgaben und bedarf einer gesonderten Auslegung. Bitte dabei Türschwerpunkt, Gewicht, Scharnierabstände und Griffzugrichtung beachten. Wir empfehlen eine Testerprobung durchzuführen.

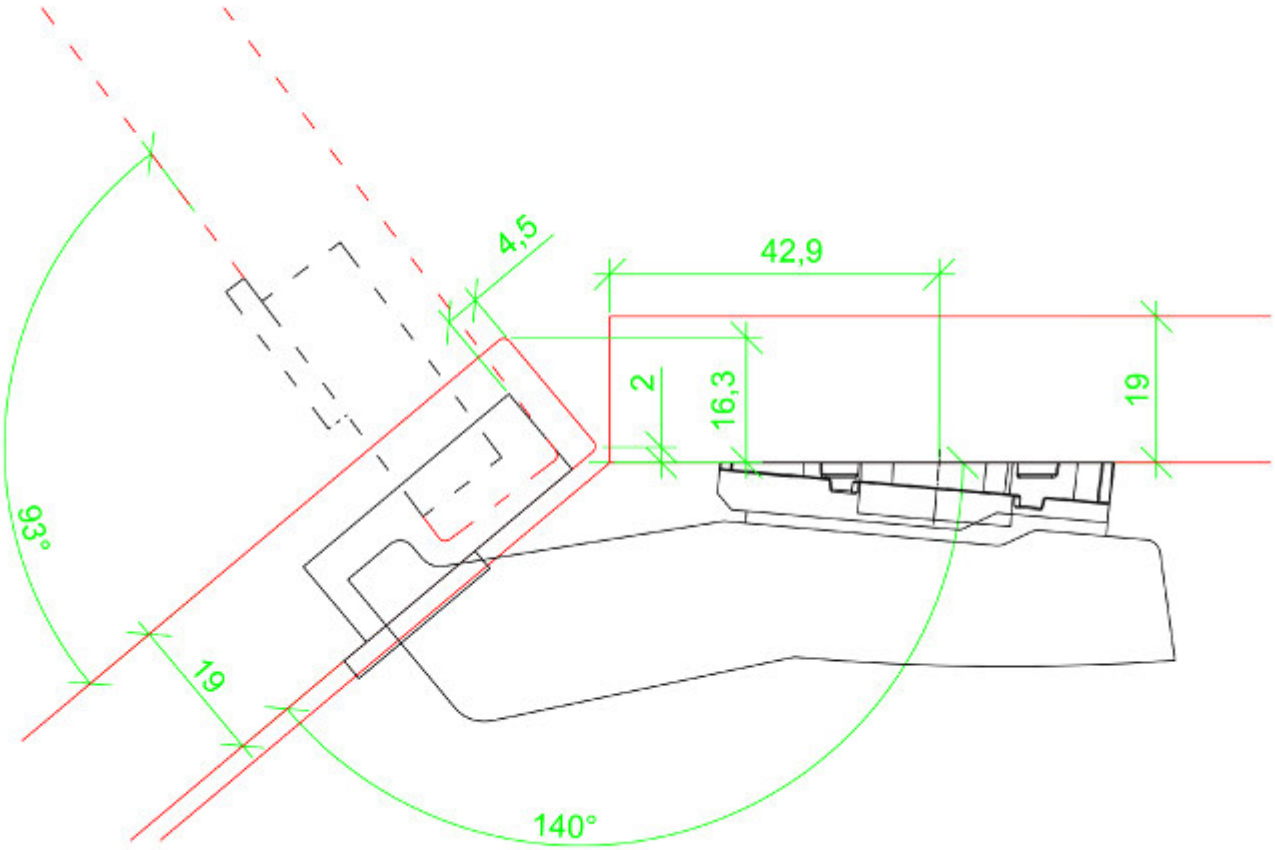

Side panel thickness / Seitendicke	19	mm
Door thickness / Türdicke	19	mm
Cup distance / Topfabstand	4,5	mm
Overlay / Auflage	16,3	mm
Face angle / Korpuswinkel	140	°
Opening angle / Öffnungswinkel	95	°
Overlay adjust. / Auflagenverst.	+ 0,2	mm
Depth adjust. / Tiefenverst.	0,0	mm

Hinge / Scharnier	Sensys 8639i W45
Cranking / Kröpfung	-2
Base / Basis	-2
Mounting plate / Montageplatte Distance / Distanz	0
Angle adapter / Winkeladapter:	5° (9072214)

Sensys 8639i W45

▶ Opening angle / Öffnungswinkel 95°

▶ Filename / Dateiname: 145_Sensys_8639i_W45_B-2_D0_9072215.dxf

Note: Application does not meet the requirements of the catalog and requires a special design. Please look at door weight, centre of gravity, hinge spacing and pulling direction of the handle. We propose to verify the application by testing.

Hinweis: Anwendung entspricht nicht den Katalogvorgaben und bedarf einer gesonderten Auslegung. Bitte dabei Türschwerpunkt, Gewicht, Scharnierabstände und Griffzugrichtung beachten. Wir empfehlen eine Testerprobung durchzuführen.

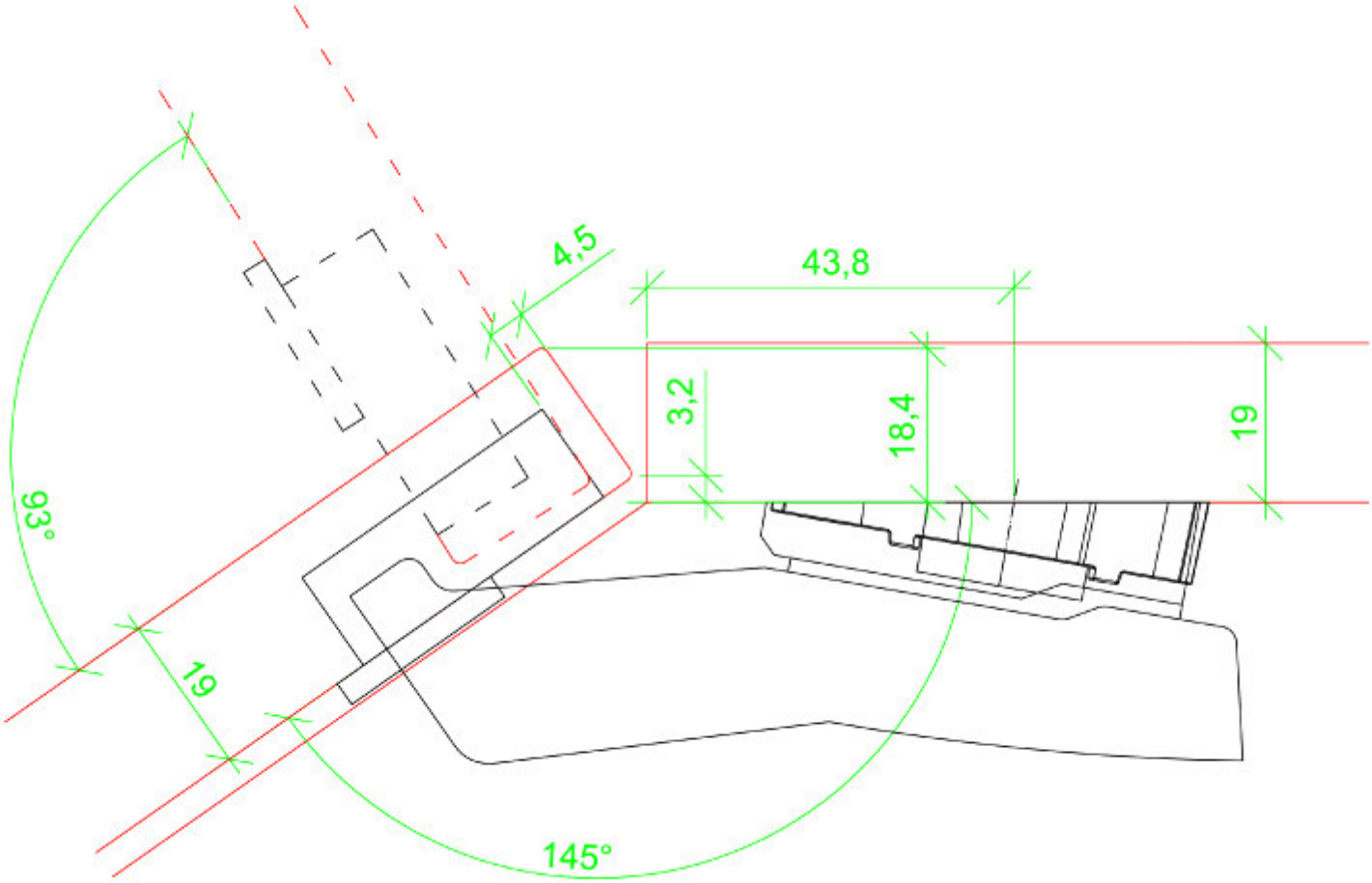

Side panel thickness / Seitendicke	19	mm
Door thickness / Türdicke	19	mm
Cup distance / Topfabstand	4,5	mm
Overlay / Auflage	18,4	mm
Face angle / Korpuswinkel	145	°
Opening angle / Öffnungswinkel	95	°
Overlay adjust. / Auflagenverst.	0,0	mm
Depth adjust. / Tiefenverst.	0,0	mm

Hinge / Scharnier	Sensys 8639i W45
Cranking / Kröpfung	-2
Base / Basis	-2
Mounting plate / Montageplatte Distance / Distanz	0
Angle adapter / Winkeladapter:	10° (9072215)

Sensys 8639i W45

▶ Opening angle / Öffnungswinkel 95°

▶ Filename / Dateiname: 150_Sensys_8639i_W45_B-2_D0_9072216.dxf

Note: Application does not meet the requirements of the catalog and requires a special design. Please look at door weight, centre of gravity, hinge spacing and pulling direction of the handle. We propose to verify the application by testing.

Hinweis: Anwendung entspricht nicht den Katalogvorgaben und bedarf einer gesonderten Auslegung. Bitte dabei Türschwerpunkt, Gewicht, Scharnierabstände und Griffzugrichtung beachten. Wir empfehlen eine Testerprobung durchzuführen.

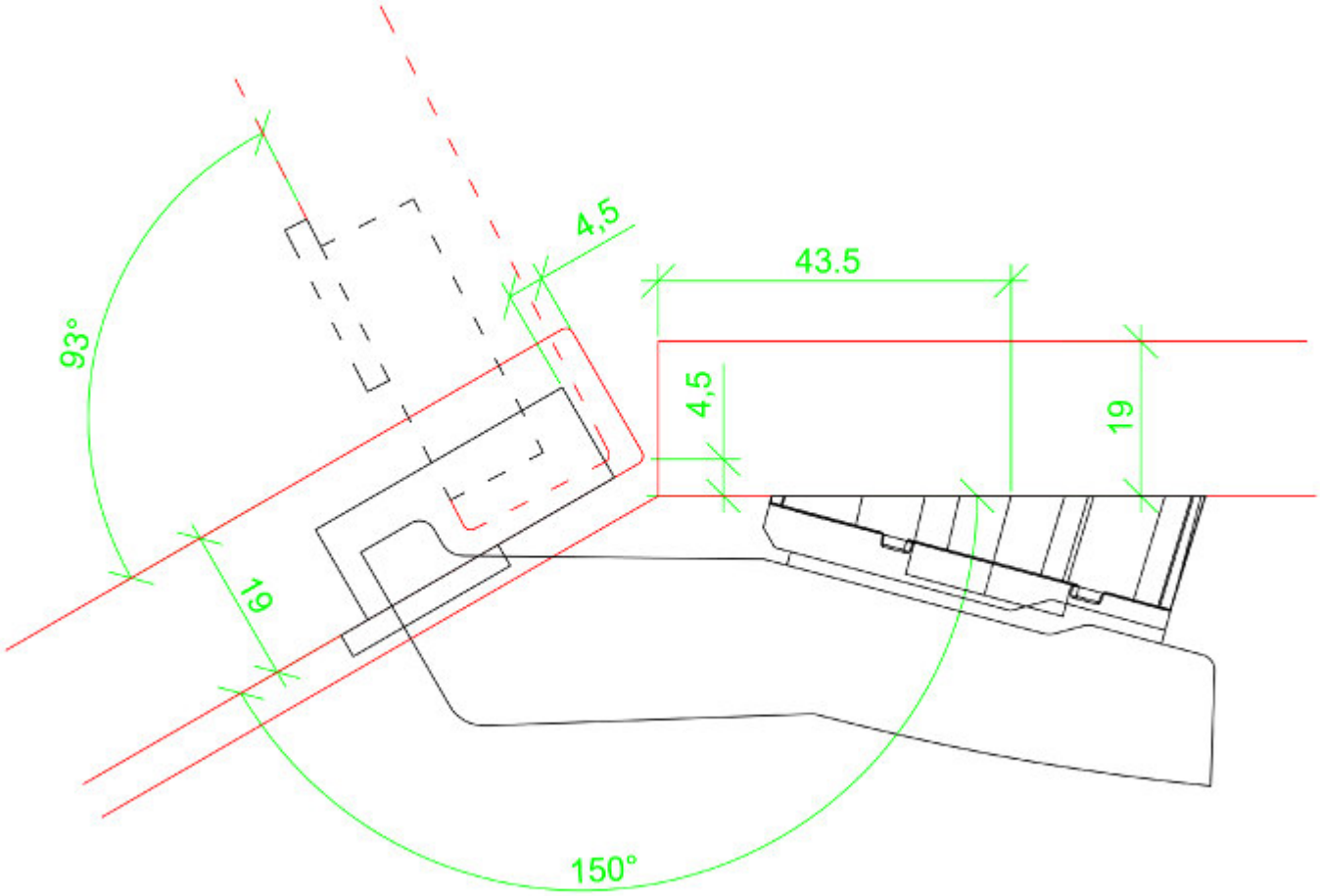

Side panel thickness / Seitendicke	19	mm
Door thickness / Türdicke	19	mm
Cup distance / Topfabstand	4,5	mm
Overlay / Auflage	4,5	mm
Face angle / Korpuswinkel	150	°
Opening angle / Öffnungswinkel	95	°
Overlay adjust. / Auflagenverst.	- 0,1	mm
Depth adjust. / Tiefenverst.	0,0	mm

Hinge / Scharnier	Sensys 8639i W45
Cranking / Kröpfung	-2
Base / Basis	-2
Mounting plate / Montageplatte Distance / Distanz	0
Angle adapter / Winkeladapter:	15° (9072216)

Sensys 8639i W45

▶ Opening angle / Öffnungswinkel 95°

▶ Filename / Dateiname: 155_Sensys_8639i_W45_B-2_D0_9072217.dxf

Note: Application does not meet the requirements of the catalog and requires a special design. Please look at door weight, centre of gravity, hinge spacing and pulling direction of the handle. We propose to verify the application by testing.

Hinweis: Anwendung entspricht nicht den Katalogvorgaben und bedarf einer gesonderten Auslegung. Bitte dabei Türschwerpunkt, Gewicht, Scharnierabstände und Griffzugrichtung beachten. Wir empfehlen eine Testerprobung durchzuführen.

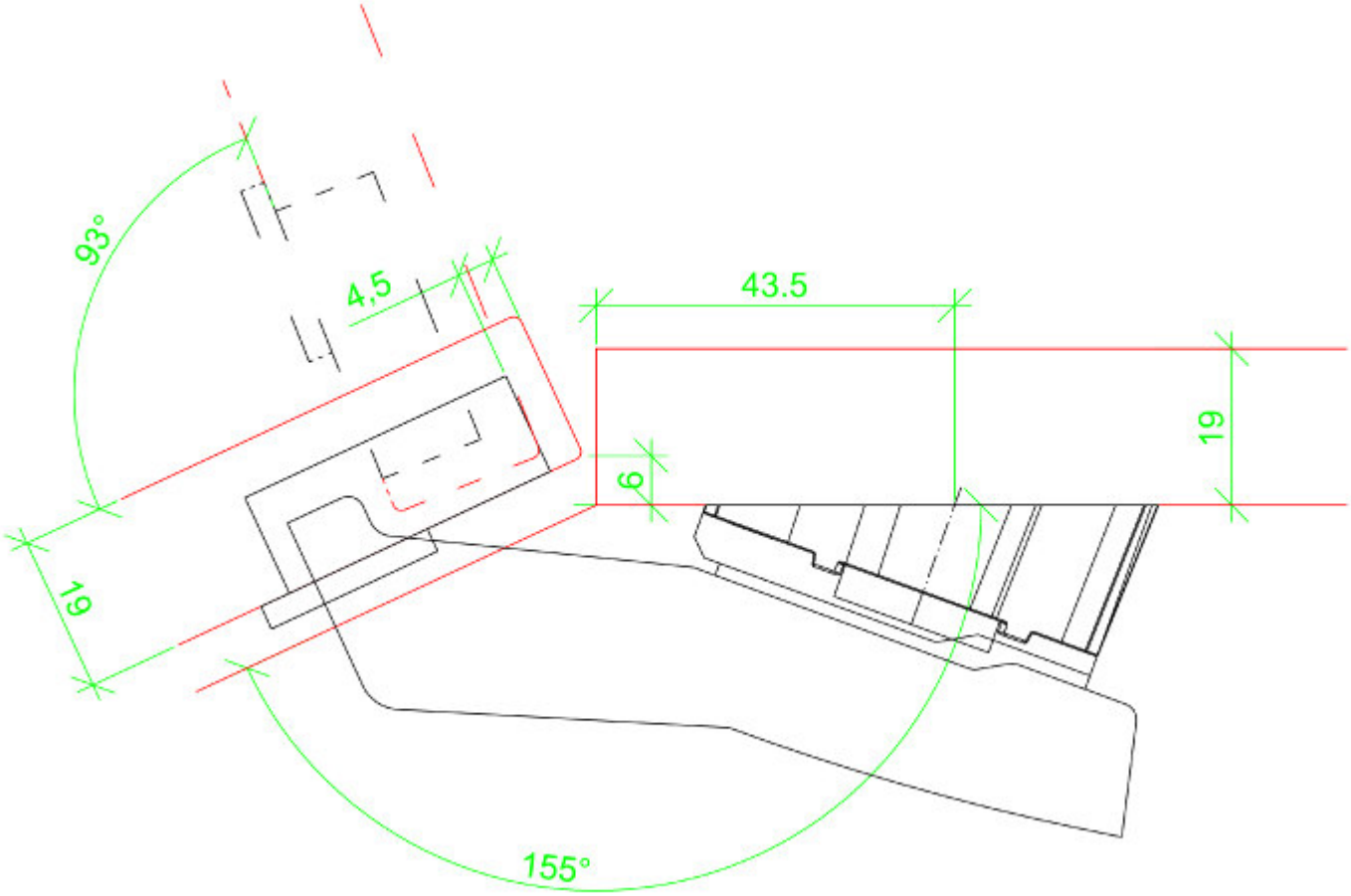

Side panel thickness / Seitendicke	19	mm
Door thickness / Türdicke	19	mm
Cup distance / Topfabstand	4,5	mm
Overlay / Auflage	6	mm
Face angle / Korpuswinkel	155	°
Opening angle / Öffnungswinkel	95	°
Overlay adjust. / Auflagenverst.	+ 0,2	mm
Depth adjust. / Tiefenverst.	0,0	mm

Hinge / Scharnier	Sensys 8639i W45
Cranking / Kröpfung	-2
Base / Basis	-2
Mounting plate / Montageplatte Distance / Distanz	0
Angle adapter / Winkeladapter:	20° (9072217)

Sensys 8639i W45

▶ Opening angle / Öffnungswinkel 95°

▶ Filename / Dateiname: 160_Sensys_8639i_W45_B-2_D0_9072214_9072217.dxf

Note: Application does not meet the requirements of the catalog and requires a special design. Please look at door weight, centre of gravity, hinge spacing and pulling direction of the handle. We propose to verify the application by testing.

Hinweis: Anwendung entspricht nicht den Katalogvorgaben und bedarf einer gesonderten Auslegung. Bitte dabei Türschwerpunkt, Gewicht, Scharnierabstände und Griffzugrichtung beachten. Wir empfehlen eine Testerprobung durchzuführen.

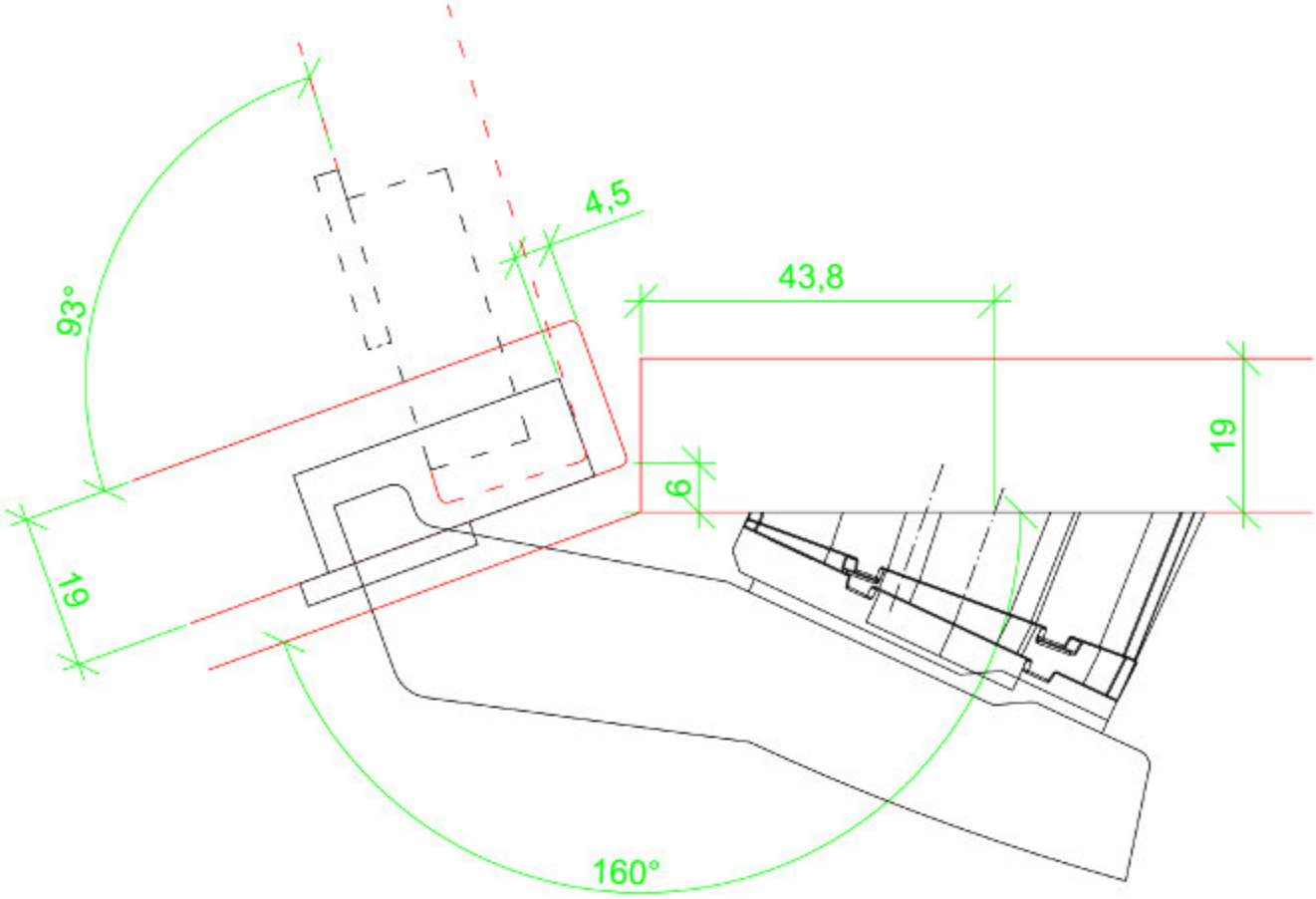

Side panel thickness / Seitendicke	19	mm
Door thickness / Türdicke	19	mm
Cup distance / Topfabstand	4,5	mm
Overlay / Auflage	6	mm
Face angle / Korpuswinkel	160	°
Opening angle / Öffnungswinkel	95	°
Overlay adjust. / Auflagenverst.	- 0,2	mm
Depth adjust. / Tiefenverst.	0,0	mm

Hinge / Scharnier	Sensys 8639i W45
Cranking / Kröpfung	-2
Base / Basis	-2
Mounting plate / Montageplatte Distance / Distanz	0
Angle adapter / Winkeladapter:	20° (9072217)