Schnellmontage-Topfscharnier mit integrierter Dämpfung

- **Sensys 8639i W30**
- **Für Winkelanschläge 30°, Öffnungswinkel 95°**

- Automatikscharnier mit Aufklipstechnik und integrierter Dämpfung
- Qualitätseinstufungen nach EN 15570, Level 3
- Für Korpuswinkel 30°
- Für Türdicke 15 - 28 mm
- Topfdurchmesser 35 mm
- Topftiefe 12,8 mm
- Integrierte Auflagenverstellung + 2 mm / - 2 mm
- Integrierte Tiefenverstellung + 3 mm / - 2 mm
- Höhenverstellung über Montageplatte
- Material Scharnierarm: Zinkdruckguss vernickelt
- Material Scharniertopf: Stahl vernickelt

Sensys 8639i W30, Öffnungswinkel 95°

		Vorliegend	Einliegend	
Topfmontage	Bohrbild	Basis B 2 mm (Kröpfung 2 mm)	Basis B - 16 mm (Kröpfung - 16 mm)	VE
Zum Anschrauben TH 52	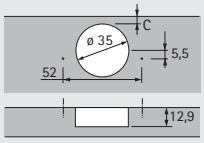	**9 085 166**	**9 085 167**	1/200 St.
Zum Einpressen TH 53	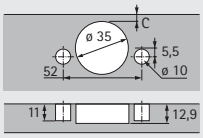	**9 085 171**	**9 085 172**	1/200 St.
Schnellmontage Flash TH 54	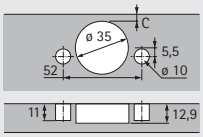	**9 085 176**	**9 085 177**	1/200 St.
Schnellmontage Fix TH 55	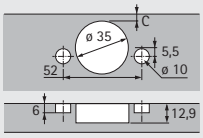	**9 085 336**	**9 085 337**	1/200 St.
Zum Anschrauben TB 52	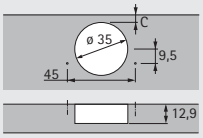	**9 085 191**	**9 085 192**	1/200 St.
Zum Einpressen TB 53	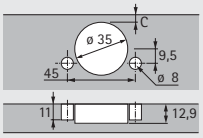	**9 085 196**	**9 085 197**	1/200 St.
Schnellmontage Fix TB 55	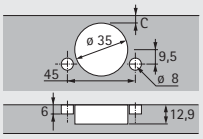	**9 085 341**	**9 085 342**	1/200 St.

Schnellmontage-Topfscharnier mit integrierter Dämpfung

- **Sensys 8639i W30**
- **Für Winkelanschläge 30°, Öffnungswinkel 95°**

Mindestfuge je Tür

Türdicke mm	Topfabstand C mm 3,0	4,0	4,5	5,0	6,0	7,0	8,0
15	0,2	0,2	0,2	0,2	0,2	0,2	0,2
16	0,3	0,3	0,3	0,3	0,3	0,3	0,3
17	0,4	0,4	0,4	0,4	0,4	0,4	0,4
18	0,6	0,6	0,6	0,6	0,6	0,5	0,5
19	0,8	0,8	0,8	0,8	0,7	0,7	0,7
20	1,1	1,0	1,0	1,0	1,0	0,9	0,9
21	1,4	1,3	1,3	1,3	1,2	1,2	1,2
22	2,2	1,8	1,7	1,6	1,6	1,5	1,4
23	3,0	2,6	2,4	2,2	2,0	1,9	1,8
24	3,9	3,4	3,2	3,0	2,6	2,4	2,2
25	4,8	4,2	4,0	3,8	3,4	3,0	2,8
26	5,7	5,1	4,8	4,6	4,2	3,8	3,4
27	6,6	6,0	5,7	5,5	5,0	4,5	4,2
28	7,5	6,9	6,6	6,3	5,8	5,3	4,9

Zu beachten:

Die Tabellenwerte beziehen sich auf Türen mit Kantenradius 1 mm.

Bei Türen mit anderen Radien verändert sich die Mindestfuge wie folgt:

Radius 0 mm:
Tabellenwerte + 0,4 mm

Radius 3 mm:
Tabellenwerte - 0,6 mm

Hinweis

In den unten dargestellten Zeichnungen sind die Scharniere einschließlich der Montageplattendistanzen im Maßstab 1:1 dargestellt. Durch Einzeichnen des gewünschten Topfabstands C (3 - 8 mm) kann die Türauflage von den einzelnen Distanzlinien direkt abgemessen werden.

Um die Befestigungsposition der Montageplatte zu ermitteln, wird auf der gewählten Distanzlinie von Korpusvorderkante bis zur entsprechenden Markierungslinie der Lochreihe gemessen.

In Abhängigkeit von Türdicke und Topfabstand C ist die erforderliche Mindestfuge laut Tabelle zu berücksichtigen.

Vorliegend - Maßstab 1:1

Distanz D = 0,87 x (C + B - A)
= 0,87 x (Topfabstand C + 2 mm - Auflage A)

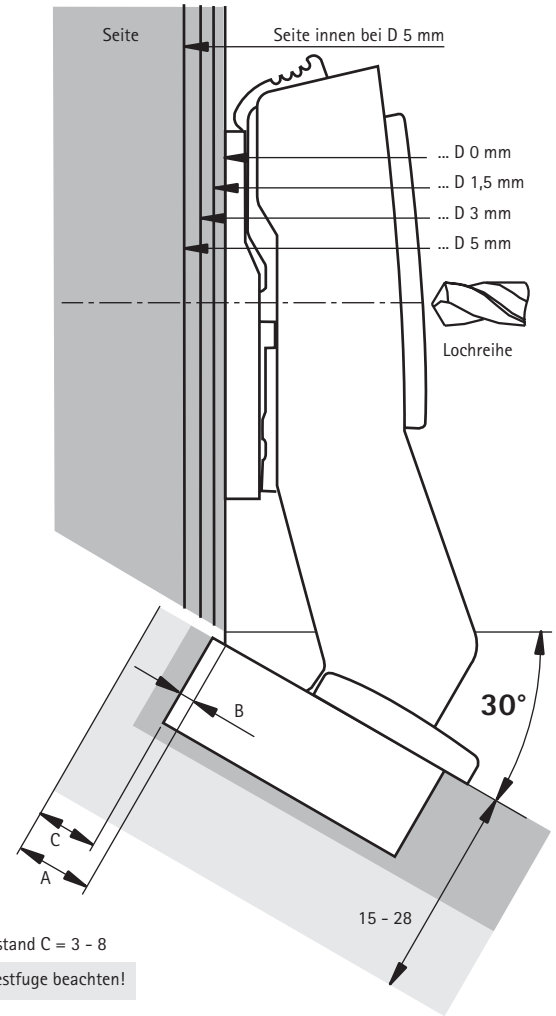

Topfabstand C = 3 - 8

Mindestfuge beachten!

Einliegend - Maßstab 1:1

Distanz D = 0,87 x (C + B + F)
= 0,87 x (Topfabstand C - 16 mm + Fuge F)

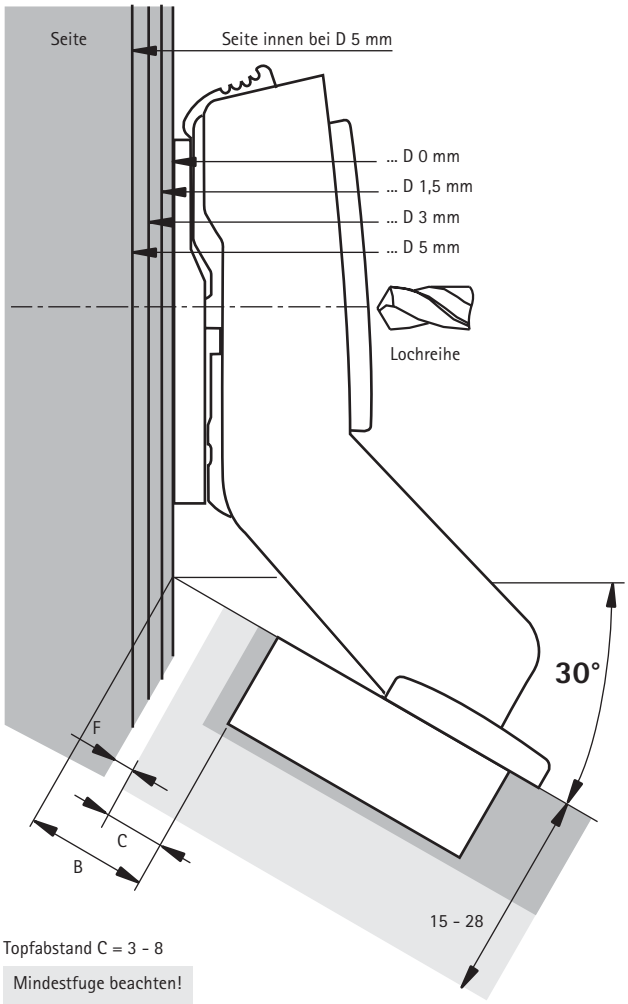

Topfabstand C = 3 - 8

Mindestfuge beachten!

Hinweise

Montageplatten und Zubehör, siehe Seiten 48 - 54
Anschlaglösungen, Verarbeitungshinweise, Montagehinweise und Qualitätskriterien, siehe Seiten 160 - 168, 191