Schnellmontage-Topfscharnier mit integrierter Dämpfung

- **Sensys 8638i für Aluminiumrahmentüren**
- **Öffnungswinkel 95°**

- Automatikscharnier mit Aufklipstechnik und integrierter Dämpfung
- Qualitätseinstufungen nach EN 15570, Level 3
- Für 19 mm breite Aluminiumrahmenprofile
- Integrierte Auflagenverstellung + 2 mm / - 2 mm
- Integrierte Tiefenverstellung + 3 mm / - 2 mm
- Höhenverstellung über Montageplatte
- Material Scharnierarm: Stahl vernickelt
- Material Scharniertopf: Zinkdruckguss vernickelt
- Inklusive 2 Befestigungsschrauben

Sensys 8638i, Öffnungswinkel 95°

	Vorliegend 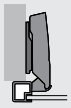	Halb vorliegend 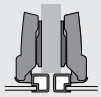	Einliegend 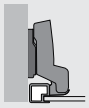	
Topfmontage	Basis B 12,5 mm (Kröpfung 0 mm)	Basis B 3 mm (Kröpfung 9,5 mm)	Basis B - 4 mm (Kröpfung 16,5 mm)	VE
Zum Anschrauben TA 32	**9 071 421**	**9 071 422**	**9 071 423**	1/200 St.

- **Sensys 8638i für Aluminiumrahmentüren**
- **Öffnungswinkel 95°**

Montage

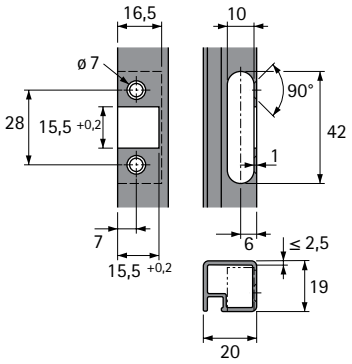

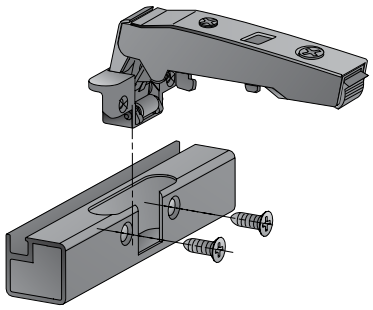

Einsprünge / Einbautiefe

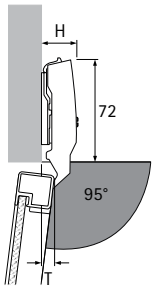

Scharniereinsprung H / Türeinsprung T bei Distanz D = 0

Anschlagart	H mm	T mm
Vorliegend	25,0	8,0
Halb vorliegend	31,0	17,5
Einliegend	38,0	24,5

Vorliegend

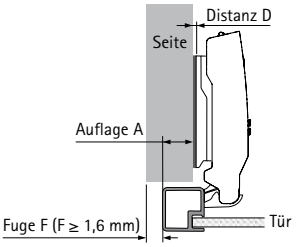

Distanz D = 4,5 mm + B - A
= 4,5 mm + 12,5 mm - Auflage A

Auflage mm	Distanz D mm
12	5,0
13	4,0
14	3,0
15	2,0
16	1,0
17	0,0

Halb vorliegend

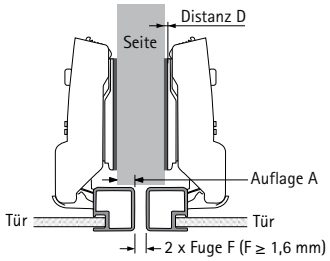

Distanz D = 4,5 mm + B - A
= 4,5 mm + 3 mm - Auflage A

Auflage mm	Distanz D mm
0	7,5
1	6,5
2	5,5
3	4,5
4	3,5
5	2,5

Einliegend

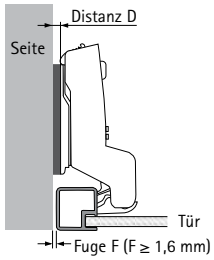

Distanz D = 4,5 mm + B + F
= 4,5 mm - 4 mm + Fuge

Fuge mm	Distanz D mm
1,6	2,1
2	2,5
3	3,5
4	4,5
5	5,5

Hinweise

Montageplatten und Zubehör, siehe Seiten 48 - 54
Anschlaglösungen, Verarbeitungshinweise, Montagehinweise und Qualitätskriterien, siehe Seiten 160 - 168, 191